FERME PORTE
VERTICLOSE - FERME PORTE REGLABLE EN ACIER INOXYDABLE

TYPE VERTICLOSE
FERME PORTE REGLABLE

- Réglage de la vitesse et de la force de fermeture. Vitesse de fermeture insensible à l'humidité et aux variations de températures
- Réglage de l'a-coup final pour assurer une parfaite fermeture
- Spécialement conçu pour une utilisation en exterieur résistant au gel et à la pluie
- Fixation rapide par Quick Fix sur les poteaux carrés ou en applique sur un mur 180°/90°

Code à commander
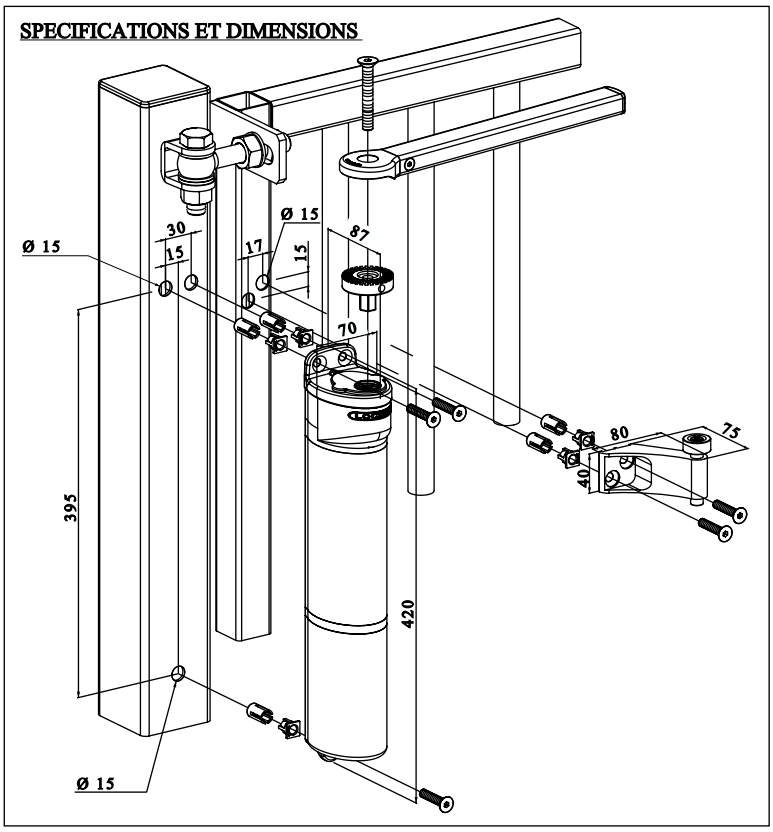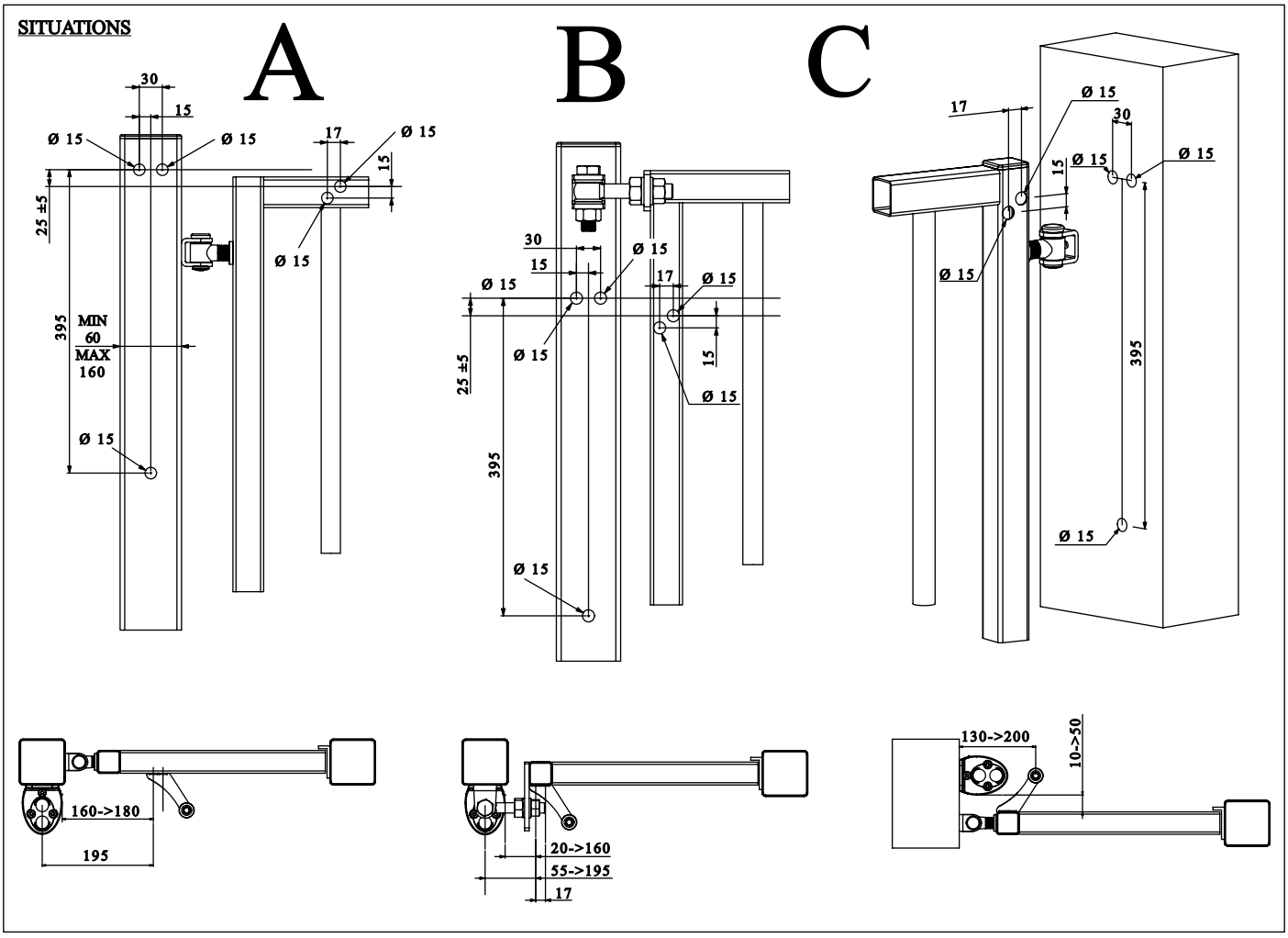
VERTICLOSE - Ferme porte réglable